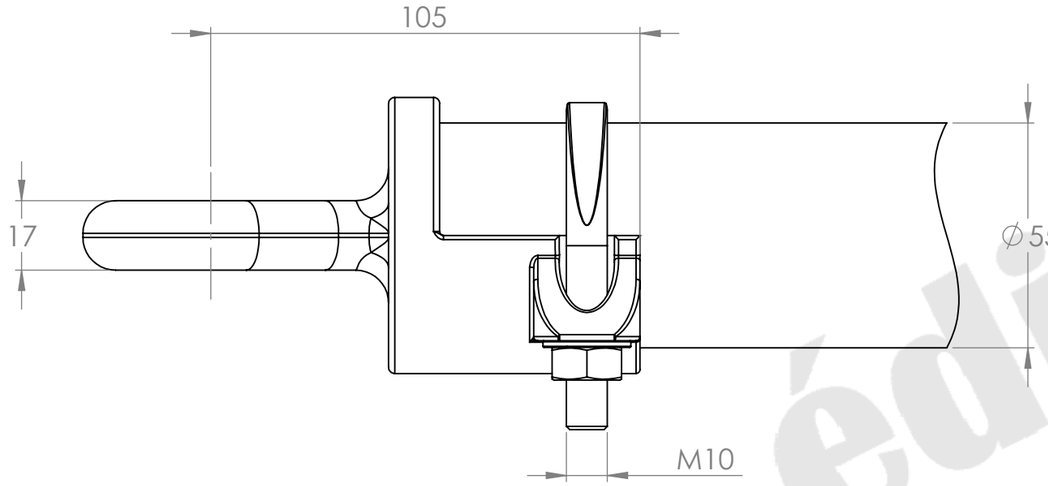

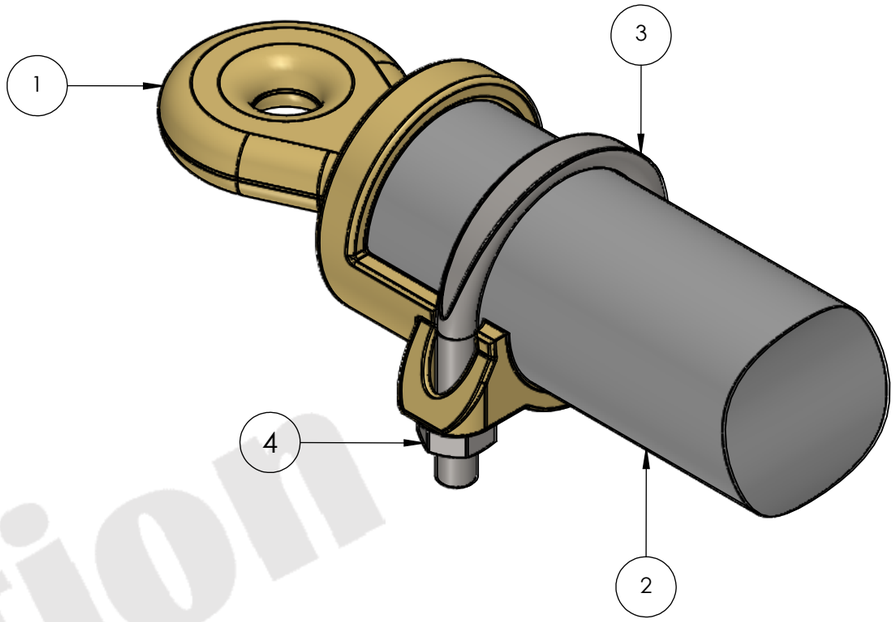

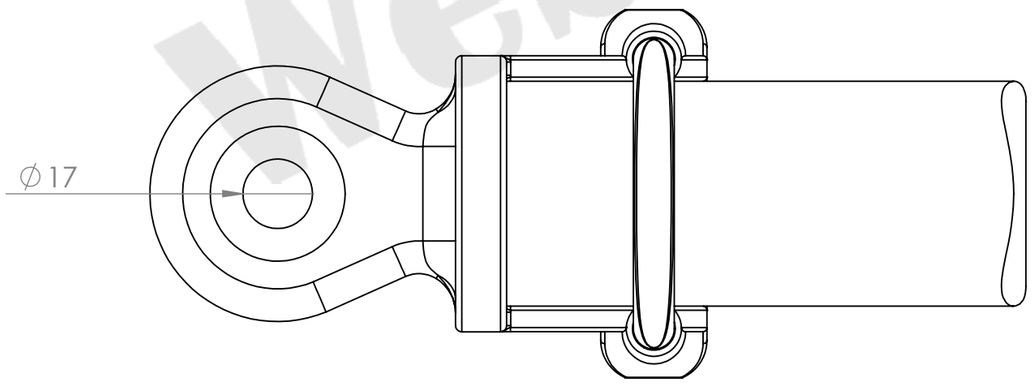

No. Article	Désignation	Matière	Qté.
1	Corps PCI 55	Cupro-aluminium	1
2	Tube console Ø55 (non-fourni)	Composite	1
3	Etrier PCI 55	INOX A2	1
4	Rondelle Ø10 + Ecrou M10	Acier inoxydable	2

Révision	Commentaire
A	Première diffusion

Dessiné par	T.D	
Vérifié par	S.O.L	
Approuvé par	J.A	

OCS2 MALICO - LAC

Désignation: Pied de console PCI 55

FORMAT	No. plan:	Date :
A3	OCS-1273	10/10/25

Echelle: 1/1,5	**Poids: 920 gr**	Feuille: 1/1

Web - édition